第45回全日本バレーボール小学生大会　熊本県大会

令和7年6月22日(日)8:45開会式
令和7年6月29日(日)9:00試合開始

【 混合 の 部 】

※　枠内は会場

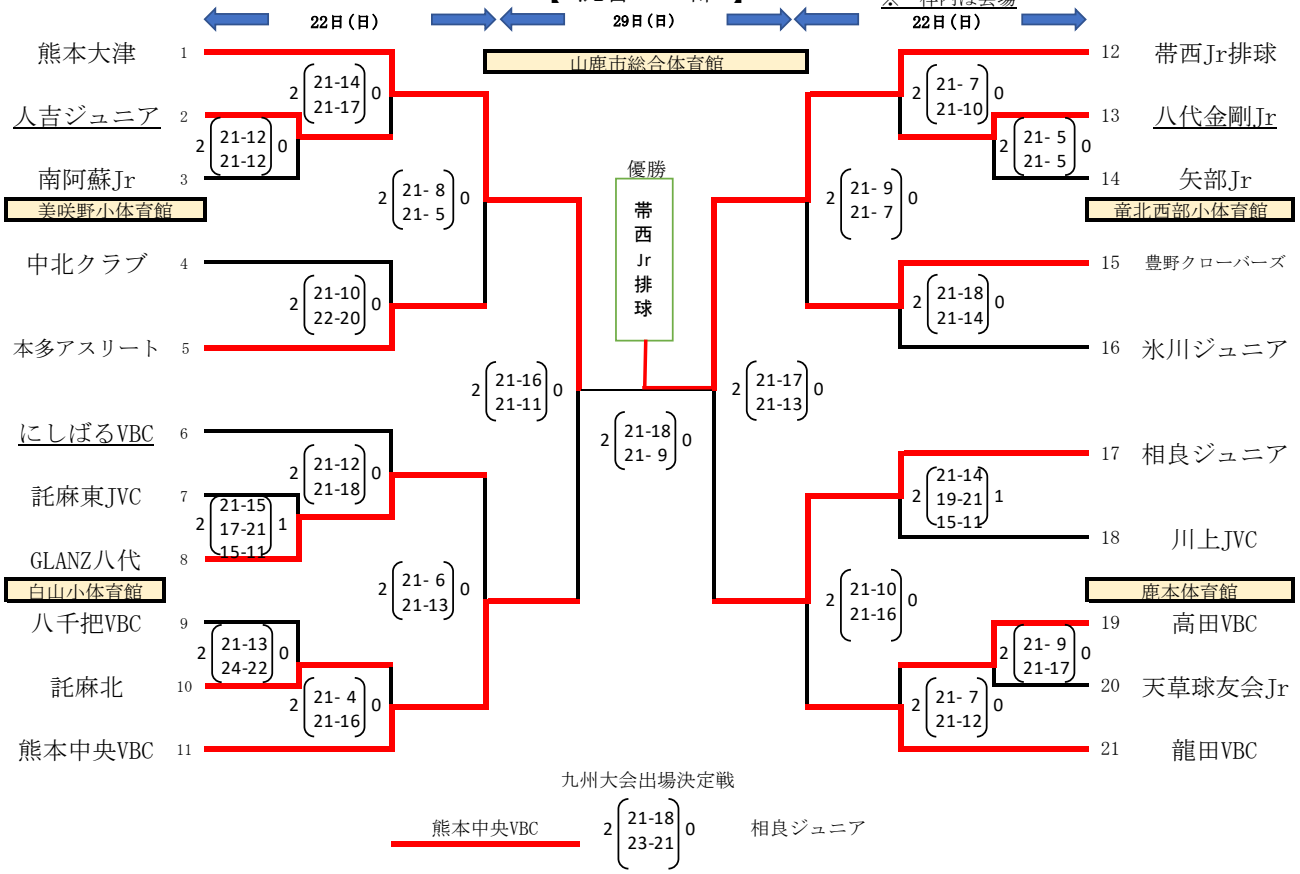

九州大会出場決定戦

熊本中央VBC　2 21-18 23-21 0　相良ジュニア