# U10大会１日目（１４日土曜日）における審判配当計画

ｉ）４チームのリーグ戦の場合　　**21点上限1セットマッチ**

**Aコート：〇〇体育館**

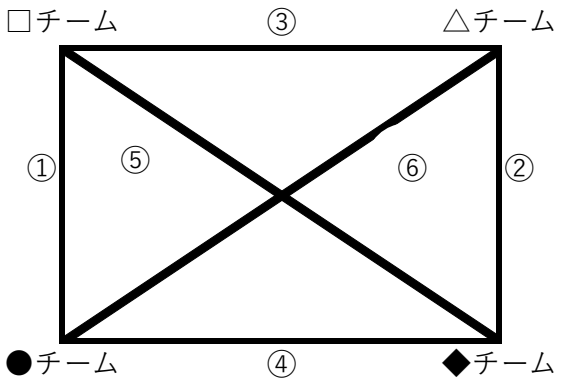


| 試合 | ファースト | セカンド | 他４人ずつ |
|---|---|---|---|
| ① □VS● | △ | ◆ | 各４人 |
| ② △VS◆ | □ | ● | 各４人 |
| ③ □VS△ | ◆ | ● | 各４人 |
| ④ ●VS◆ | △ | □ | 各４人 |
| ⑤ □VS◆ | ● | △ | 各４人 |
| ⑥ ●VS△ | ◆ | □ | 各４人 |

ⅱ）３チームのリーグ戦の場合　　**21点上限1セットマッチ**

**Bコート：〇〇体育館**

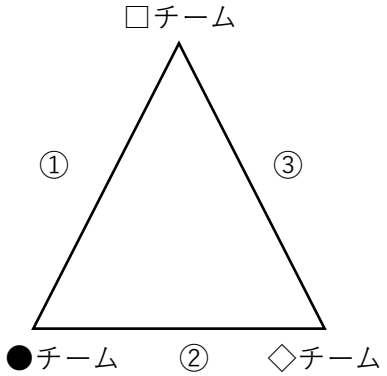


| 試合 | ファースト | セカンド | 他４人ずつ |
|---|---|---|---|
| ① □VS● | ◇ | ◇ | ◇８人 |
| ② ●VS◇ | □ | □ | □８人 |
| ③ ◇VS□ | ● | ● | ●８人 |

# U10大会２日目（１５日日曜日）における審判配当計画

ｉ）１面６チームトーナメント戦の場合　　**１セット１５点の３セットマッチ**

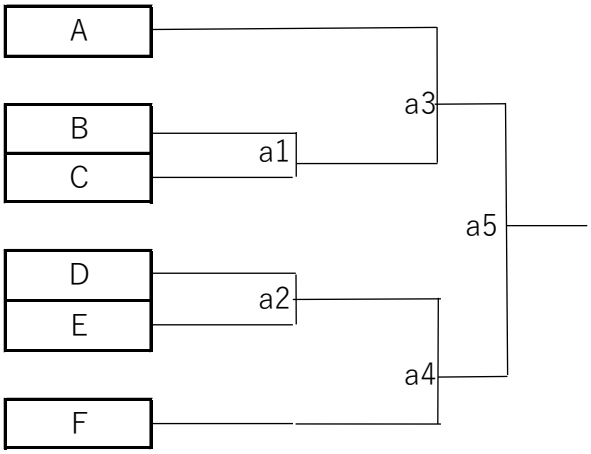


| 試合順 | ファースト | セカンド | 補助員 |
|---|---|---|---|
| a1 | D | E | 各４人 |
| a2 | a1敗T | a1勝T | a1負けチーム８人 |
| a3 | a2敗T | a2勝T | a2負けチーム８人 |
| a4 | a3敗T | a2敗T | a3負けチーム８人 |
| a5 | a4敗T | a3敗T | 各４人 |

ⅱ）２面６チームトーナメント戦の場合

**１セット１５点の３セットマッチ**

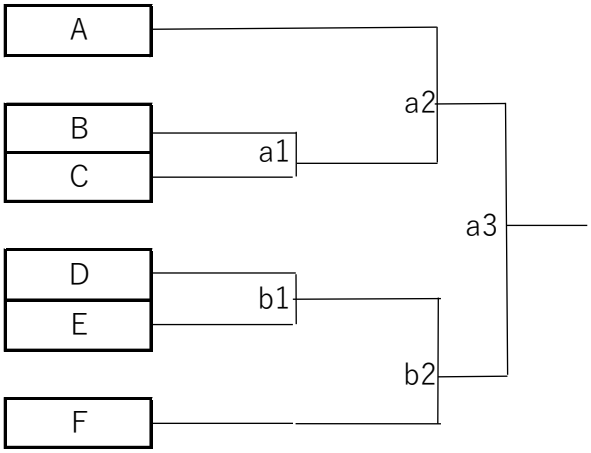


| 試合順 | ファースト | セカンド | 補助員 |
|---|---|---|---|
| a1 | A | A | Aから8人 |
| a2 | a1敗T | a1敗T | a1負けチーム８人 |
| b1 | F | F | Eから8人 |
| b2 | b1敗T | b1敗T | b1負けチーム８人 |
| a3 | a2敗T | b2敗T | ab2負各4人 |

ⅲ）２面７チームトーナメント戦の場合

**１セット１５点の３セットマッチ**

※この場合２面で実施でしょう

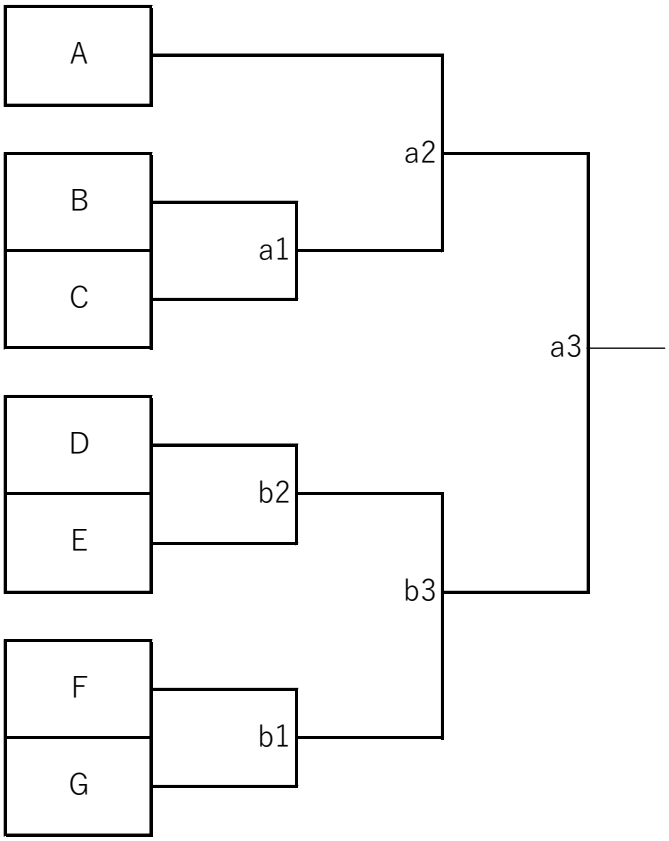


| 試合順 | ファースト | セカンド | 補助員 |
|---|---|---|---|
| a1 | A | A | Aから8人 |
| a2 | a1敗T | a1敗T | a1負けチーム８人 |
| b1 | D | E | 各４人 |
| b2 | b1敗T | b1勝T | b1負けチーム８人 |
| b3 | b2敗T | b1敗Ｔ | b2負けチーム８人 |
| a3 | a2敗T | b3敗T | 敗T各4人 |

| 開始式(1日目) | 閉会及び表彰式(2日目) |
|---|---|
| ⑴開会宣言 | ⑴開会宣言 |
| ⑵会場長挨拶 | ⑵成績発表 |
| ⑶競技場の注意 | ⑶表彰 |
| ⑷会場からの注意 | ⑷講評(簡単に) |
| ⑸閉会宣言 | ⑸閉会宣言 |
| ※ 解散10分後、試合開始 | ※ 忘れ物がないように！ |

※1 会場設営終了後、監督会議を実施します。

※2 片付けもみんなで協力してください。